MINISTERIO
DE INDUSTRIA, TURISMO
Y COMERCIO

DIRECCIÓN GENERAL DE INDUSTRIA

SUBDIRECCIÓN GENERAL DE CALIDAD Y SEGURIDAD INDUSTRIAL

R1-E9-02.6408

E9

COMUNICACIÓN / *COMMUNICATION:*

Concerniente a (1): LA CONCESION DE HOMOLOGACIÓN
~~LA EXTENSIÓN DE HOMOLOGACIÓN~~
~~LA DENEGACIÓN DE HOMOLOGACIÓN~~
~~LA RETIRADA DE HOMOLOGACIÓN~~
~~EL CESE DEFINITIVO DE PRODUCCIÓN~~

Concerning (1): *APPROVAL GRANTED*
~~*APPROVAL EXTENDED*~~
~~*APPROVAL REFUSED*~~
~~*APPROVAL WITHDRAWN*~~
~~*PRODUCTION DEFINITELY DISCONTINUED*~~

de un tipo de dispositivo en aplicación del Reglamento Nº 7.
of a type of device pursuant to Regulation No.7.

Nº de homologación/ *Approval No.:* R1-E9-02.6408 Extensión Nº / *Extension No.:* --------

1. Marca de fábrica o comercial del dispositivo / *Trade name or mark of the device:* FRISTOM

2. Designación del tipo de dispositivo dado por el fabricante / *Manufacturer's name for the type of device:* Tipo / *Type*: FT-031 LED

3. Nombre y dirección del fabricante / *Manufacturer's name and adress*:
PPUH FRISTOM Tomasz Frieske
Ul.Byszewska 54a,
85-416 Bydgoszcz
Polska

4. En su caso, nombre y dirección del representante del fabricante / *If applicable, name and address of manufacturer's representative:* ----------

5. Dispositivo presentado a homologación el /*Submitted for approval on*: 07/02/11

6. Servicio técnico encargado de los ensayos de homologación / *Technical service responsible for conducting approval tests:* IDIADA

7. Fecha del acta de ensayos emitida por este servicio / *Date of report issued by that service:* 09/02/11

8. Número del acta de ensayos emitida por este servicio / *Number of report issued by that service:* T1102281

9. Breve descripción / *Concise description:*
   - Por categoría de luz / *By category of lamp*: Luz de posición trasera / *Rear position lamp*
   - Para la instalación en el exterior ~~o en el interior o ambos~~ (1) / *For mounting either outside ~~or inside or both~~ (1):*
   - Color de la luz emitida: rojo~~/ blanca~~ (1) / *Colour of the light emitted: red~~/ white~~ (1).*
   - Número, categoria(s) y tipo de la(s) lámpara(s) / *Number, category and kind of light source(s):* 3 x LEDS
   - Voltaje y potencia / *Voltage and wattage:* 12V-0.7W / 24V-1.6W

(1) Táchese lo que no proceda / *Strike out what does not apply*

E9

- Código de identificación específico del módulo de fuente de luz: / *Light source module specific identification code:---*
- Solamente para instalación en vehículos de las categorías M_1 y/o N_1: ~~si~~/no (1) / *Only for installation on M_1 and/or N_1 category vehicles: ~~yes~~/no (1)*
- Solamente para instalación limitada en altura igual o inferior a 750 mm por encima del suelo.(~~si~~/no) (1)/ *Only for limited mounting height of equal to or less than 750 mm above the ground (~~yes~~/ no) (1)*
- Condiciones geométricas de instalación y variaciones relacionadas (en su caso) / *Geometrical conditions of installation and relating variations (if any):---*
- Aplicación de una guía de control electrónica/control de intensidad variable de la fuente luminosa / *Application of an electronic light source control gear/variable intensity control: ---*
  (a) formando parte de la luz: si/no (1) / *being part of the lamp: yes/no (1)*
  (b) no formando parte de la luz: si/no (1) /*being not part of the lamp: yes/no (1)*
- Tensión(es) de entrada suministrada(s) por la guía de control electrónica de la fuente luminosa / *Input voltage(s) supplied by an electronic light source control gear: ---*
- Fabricante de la guía de control electrónica/control de intensidad variable de la fuente luminosa y número de identificación (cuándo la guía de control de la fuente luminosa forma parte de la luz pero no está incluida en el cuerpo de la luz) / *Electronic light source control gear/variable intensity control manufacturer and identification number (when the light source control gear is part of the lamp but is not included into the lamp body):---*
- Intensidad luminosa variable: ~~si~~/no (1) / *Variable luminous intensity: ~~yes~~/no (1)*

10. Posición de la marca de homologación / *Position of the approval mark:* Ver documentación suministrada por el fabricante / *See documentation supplied by the manufacturer*

11. Motivos de la extensión (en su caso) / *Reason(s) of extension (if applicable):* ---------

12. Se concede/~~deniega/extiende/retira~~ la homologación (1) / *Approval granted ~~/refused / extended / withdrawn~~ (1)*

13. Lugar / *Place:* Madrid

14. Fecha / *Date*: 10/02/11

15. Firma / *Signature:*

EL SUBDIRECTOR GENERAL DE CALIDAD Y SEGURIDAD INDUSTRIAL
Resolución P.D. 28-06-2004

MINISTERIO DE INDUSTRIA, TURISMO Y COMERCIO · Subdirección General de Calidad y Seguridad Industrial · DIRECCIÓN GENERAL DE INDUSTRIA

Fdo. Antonio Muñoz Muñoz

16. La lista de documentos en poder del Servicio Administrativo que ha concedido la homologación se adjunta a esta comunicación y puede ser obtenida bajo petición / *The list of documents deposited with the Administration Service which has granted approval is annexed to this communication and may be obtained on request.*

- Informe del ensayo / *Test report*
- Documentación suministrada por el fabricante / *Documentation supplied by the manufacturer*

(1) Táchese lo que no proceda / *Strike out what does not apply*

Przedsiębiorstwo Produkcyjno Usługowo Handlowe
"FRISTOM"
Tomasz Frieske
85-416 Bydgoszcz, ul. Byszewska 54a
tel. (052) 360 90 50, fax (052) 327 75 41
REGON 091225627 NIP 554-101-87-41
www.fristom.com.pl, NIP PL 5541018741

Manufacturer

Przedsiębiorstwo Produkcyjno - Usługowo - Handlowe
"FRISTOM" Tomasz Frieske
ul.Byszewska 54a , 85 -416 Bydgoszcz

FT-031 LED licence plate lamp with rear position light
FT-031 LED lampa ośw. tablicy rejestracyjnej ze światłem pozycyjnym tylnym

license plate lamp - color white / rear position lamp - color red
light source 4 white SMD LED`s / light source 3 red SMD LED`s

Material used in manufacturing :

- top lamp housing - PMMA / optional black ABS
- bottom housing - ABS black
- lampshade / lens
- cirquit plates - epoxyd resin
- 4 white LED`s + 3 red LED`s
- reflector - vacuum metalized ABS

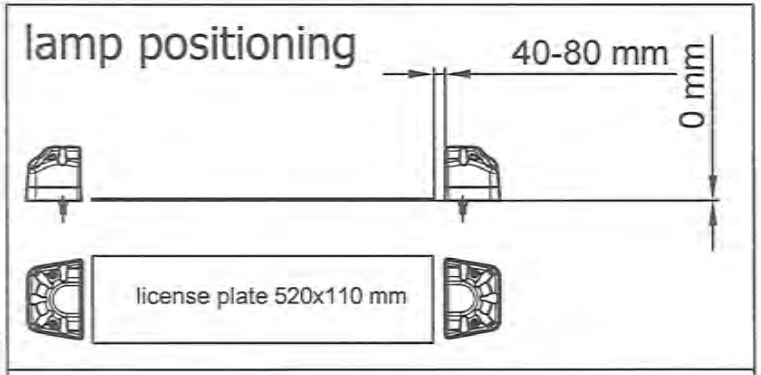

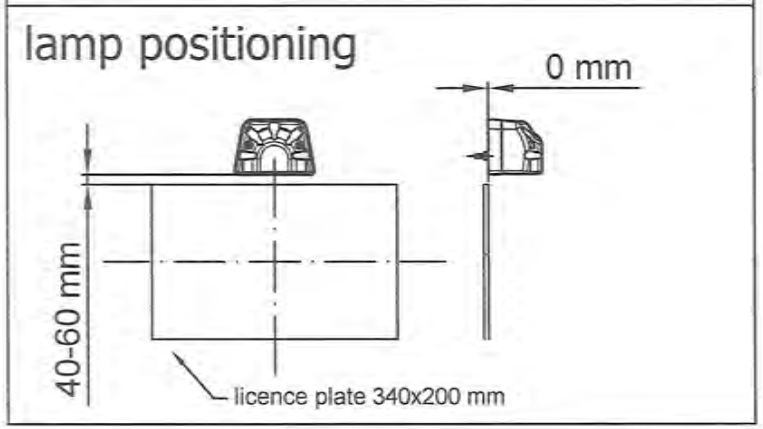

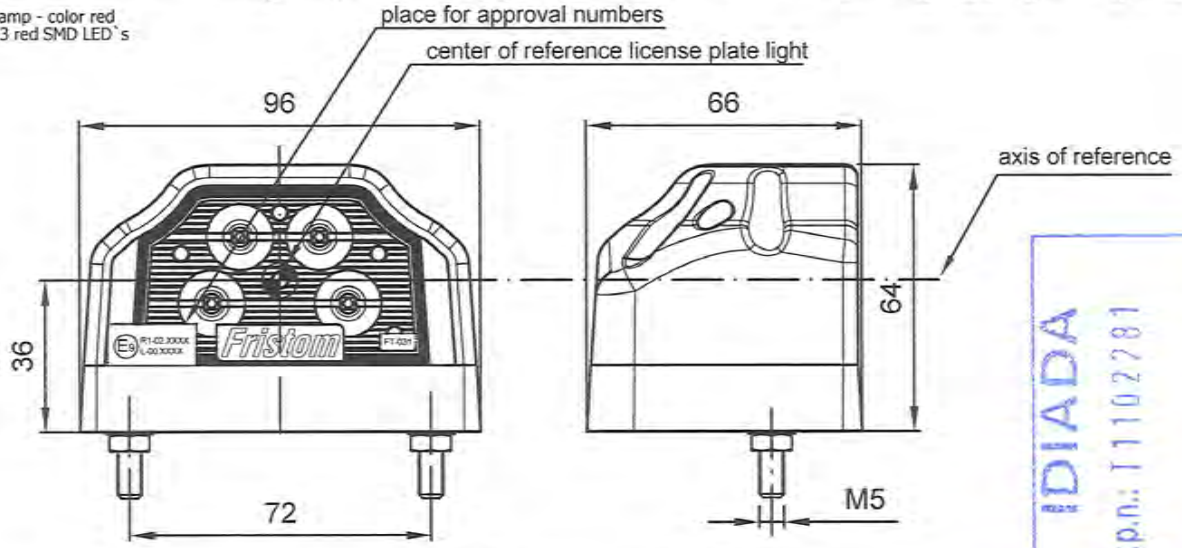

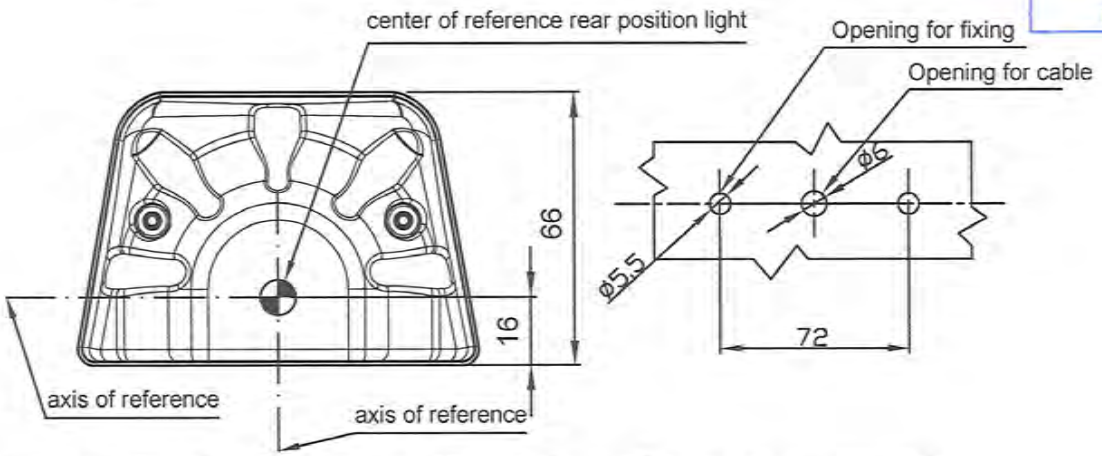

IDIADA
Exp.n.: T1102281

This drawing is a part of the application for approval

Przedsiębiorstwo Produkcyjno Usługowo Handlowe
"FRISTOM"
Tomasz Frieske
85-416 Bydgoszcz, ul. Byszewska 54a
tel. (052) 360 90 50, fax (052) 327 75 41
REGON 091225627 NIP 554-101-87-41
www.fristom.com.pl, NIP PL 5541018741

Manufacturer

Przedsiębiorstwo Produkcyjno - Usługowo - Handlowe
"FRISTOM" Tomasz Frieske
ul.Byszewska 54a , 85 -416 Bydgoszcz

FT-031 LED licence plate lamp with rear position light
FT-031 LED lampa ośw. tablicy rejestracyjnej ze światłem pozycyjnym tylnym

IDIADA
Expn 11102281

Material used in manufacturing :

- top lamp housing - PMMA / optional black ABS
- bottom housing - ABS black
- lampshade / lens
- cirquit plates - epoxyd resin
- 4 white LED`s + 3 red LED`s

license plate lamp - color white / rear position lamp - color red
light source 4 white SMD LED`s / light source 3 red SMD LED`s

Dimensions and placement for approval marks

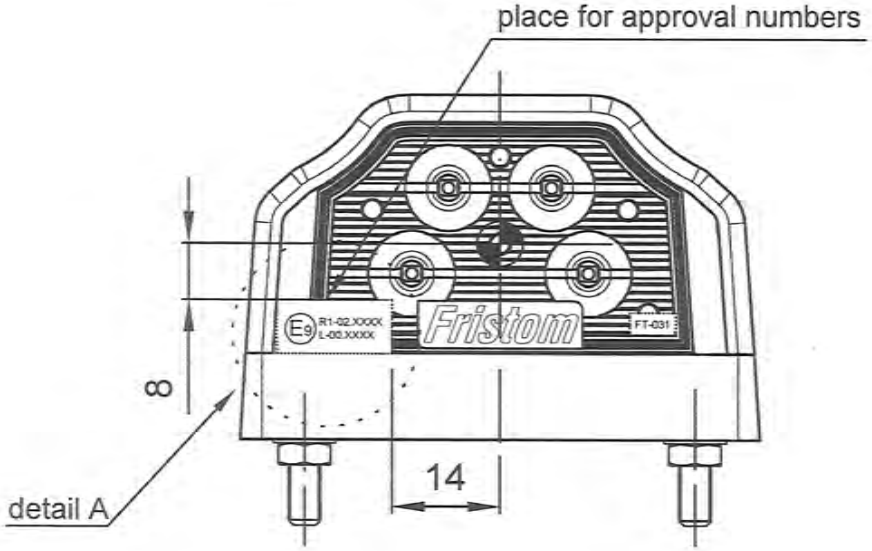

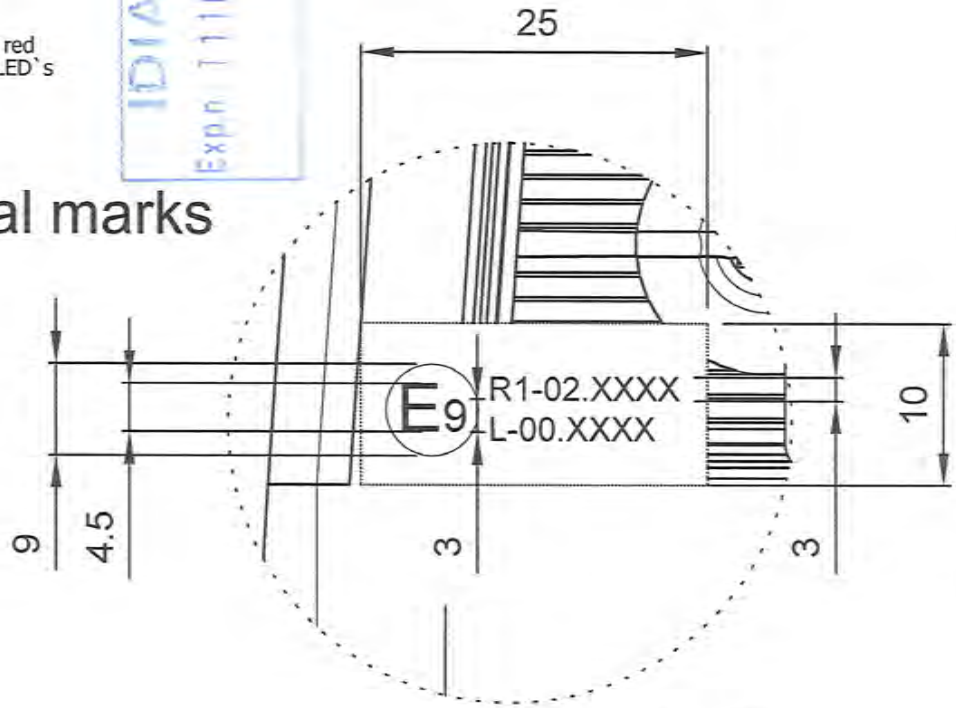

detail A
scale 3:1

This drawing is a part of the application for approval