MINISTERIO
DE INDUSTRIA, TURISMO
Y COMERCIO

DIRECCIÓN GENERAL DE INDUSTRIA

SUBDIRECCIÓN GENERAL DE CALIDAD Y SEGURIDAD INDUSTRIAL

E9

L-E9-00.6408

COMUNICACIÓN / *COMMUNICATION:*

Concerniente a (1): LA CONCESION DE HOMOLOGACIÓN
~~LA EXTENSIÓN DE HOMOLOGACIÓN~~
~~LA DENEGACIÓN DE HOMOLOGACIÓN~~
~~LA RETIRADA DE HOMOLOGACIÓN~~
~~EL CESE DEFINITIVO DE PRODUCCIÓN~~

Concerning (1): *APPROVAL GRANTED*
~~*APPROVAL EXTENDED*~~
~~*APPROVAL REFUSED*~~
~~*APPROVAL WITHDRAWN*~~
~~*PRODUCTION DEFINITELY DISCONTINUED*~~

de un tipo de dispositivo de alumbrado de placa de matrícula trasera de los vehículos a motor (excepto las motocicletas) y sus remolques en aplicación del Reglamento Nº 4.
of a type of device for the illumination of rear registration plates of motor vehicles (except for motorcycles) and their trailers pursuant to Regulation No. 4.

Homologación Nº/ *Approval No.:* L-E9-00.6408 Extensión Nº / *Extension No.:* --------

1. Marca de fábrica o comercial del dispositivo / *Trade name or mark of the device:* FRISTOM

2. Designación del tipo de dispositivo dado por el fabricante / *Manufacturer's name for the type of device:*
Tipo / *Type*: FT-031 LED

3. Nombre y dirección del fabricante / *Manufacturer's name and adress:*
PPUH FRISTOM Tomasz Frieske
Ul.Byszewska 54a,
85-416 Bydgoszcz
Polska

4. En su caso, nombre y dirección del representante del fabricante / *If applicable, name and address of manufacturer's representative:* ----------

5. Dispositivo presentado a homologación el /*Submitted for approval on*: 07/02/11

6. Servicio técnico encargado de los ensayos de homologación / *Technical service responsible for conducting approval tests:* IDIADA

7. Fecha del acta de ensayos emitida por este servicio / *Date of report issued by that service:* 09/02/11

8. Número del acta de ensayos emitida por este servicio / *Number of report issued by that service:* T1102271

9. Breve descripción / *Concise description:*
Dispositivo destinado a la iluminación / *Device for illuminating* (1) :
de un emplazamiento alto / *a tall plate*
de un emplazamiento largo / *a wide plate*
~~de un emplazamiento para tractores agrícolas o forestales / *a plate for agricultural or forestry tractors*~~

(1) Táchese lo que no proceda / *Strike out what does not apply*

E9

Número y categoría de las lámparas de filamento / *Number and category of filament lamp(s):* 4 x LEDS
Módulo de fuente de luz: ~~si~~/no (1) / *Light source module:* ~~*yes*~~*/no* (1)
Código de identificación específico del módulo de fuente de luz: / *Light source module specific identification code:*---
Condiciones geométricas de instalación (posiciones e inclinaciones del dispositivo en relación al espacio ocupado por la placa de matrícula y /o diferentes inclinaciones de este espacio) / *Geometrical conditions of installation (position(s) and inclination(s) of the device in relation to the space to be occupied by the registration plate and/or different inclinations of this space) :* ---

10. Posición de la marca de homologación / *Position of the approval mark:* Ver planos anexos / *See attached drawings.*

11. Motivos de la extensión (en su caso) / *Reason(s) of extension (if applicable):* ----------

12. Se concede/~~deniega/extiende/retira~~ la homologación (1) / *Approval granted* ~~*/refused / extended / withdrawn*~~ (1)

13. Lugar / *Place:* Madrid

14. Fecha / *Date:* 10/02/11

15. Firma / *Signature:*

EL SUBDIRECTOR GENERAL DE CALIDAD Y SEGURIDAD INDUSTRIAL
Resolución P.D. 28-06-2004

Fdo. Antonio Muñoz Muñoz

16. La lista de documentos en poder del Servicio Administrativo que ha concedido la homologación se adjunta a esta comunicación y puede ser obtenida bajo petición / *The list of documents deposited with the Administration Service which has granted approval is annexed to this communication and may be obtained on request:*

- Informe del ensayo / *Test report*
- Documentación suministrada por el fabricante / *Documentation supplied by the manufacturer*

(1) Táchese lo que no proceda / *Strike out what does not apply*

Przedsiębiorstwo Produkcyjno Usługowo Handlowe
"FRISTOM"
Tomasz Frieske
85-416 Bydgoszcz, ul. Byszewska 54a
tel. (052) 360 90 50, fax (052) 327 75 41
REGON 091225627 NIP 554-101-87-41
www.fristom.com.pl, NIP PL 5541018741

Manufacturer

Przedsiębiorstwo Produkcyjno - Usługowo - Handlowe
"FRISTOM" Tomasz Frieske
ul.Byszewska 54a , 85 -416 Bydgoszcz

FT-031 LED licence plate lamp with rear position light

FT-031 LED lampa ośw. tablicy rejestracyjnej ze światłem pozycyjnym tylnym

license plate lamp - color white / rear position lamp - color red
light source 4 white SMD LED`s / light source 3 red SMD LED`s

Material used in manufacturing :

- top lamp housing - PMMA / optional black ABS
- bottom housing - ABS black
- lampshade / lens
- cirquit plates - epoxyd resin
- 4 white LED`s + 3 red LED`s
- reflector - vacuum metalized ABS

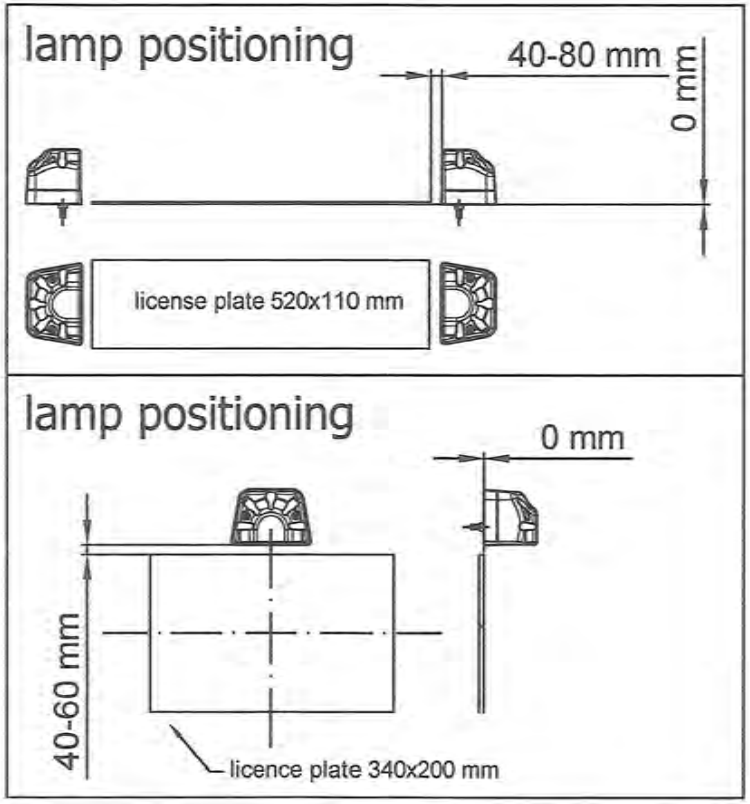

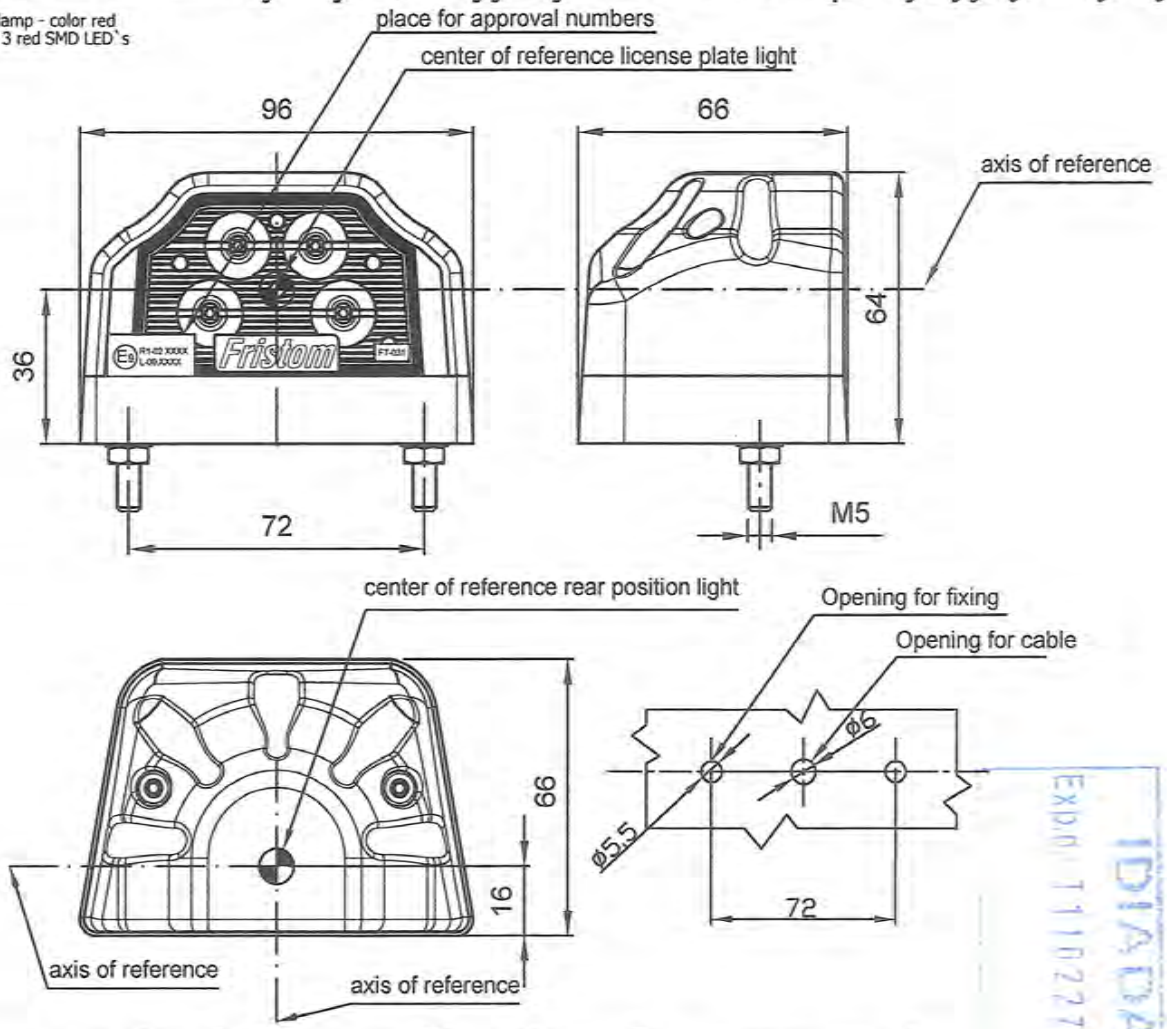

This drawing is a part of the application for approval

IDIADA
Expd 1102271

"FRISTOM"
Tomasz Frieske
85-416 Bydgoszcz, ul. Byszewska 54a
tel. (052) 360 90 50, fax (052) 327 75 41
REGON 091225627 NIP 554-101-87-41
www.fristom.com.pl, NIP PL 5541018741

Manufacturer

Przedsiębiorstwo Produkcyjno - Usługowo - Handlowe
"FRISTOM" Tomasz Frieske
ul.Byszewska 54a , 85 -416 Bydgoszcz

FT-031 LED licence plate lamp with rear position light
FT-031 LED lampa ośw. tablicy rejestracyjnej ze światłem pozycyjnym tylnym

Material used in manufacturing :

- top lamp housing - PMMA / optional black ABS
- bottom housing - ABS black
- lampshade / lens
- cirquit plates - epoxyd resin
- 4 white LED`s + 3 red LED`s

license plate lamp - color white / rear position lamp - color red
light source 4 white SMD LED`s / light source 3 red SMD LED`s

Dimensions and placement for approval marks

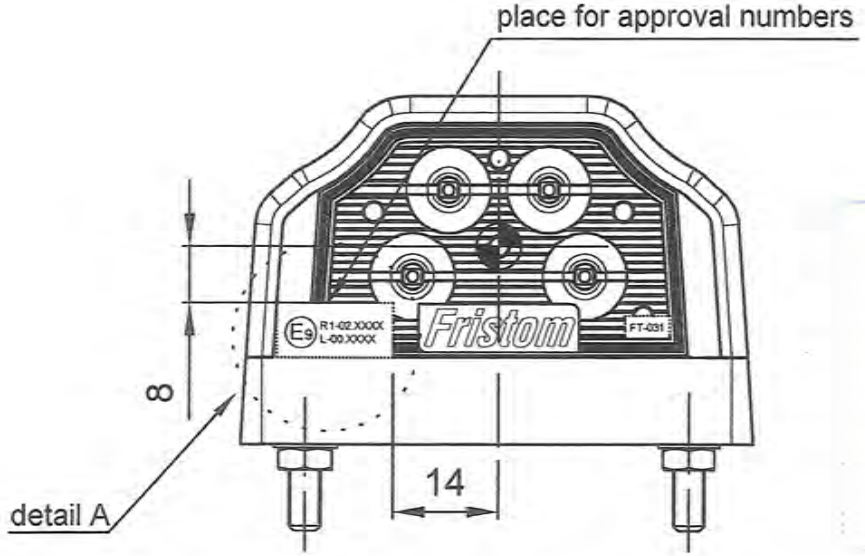

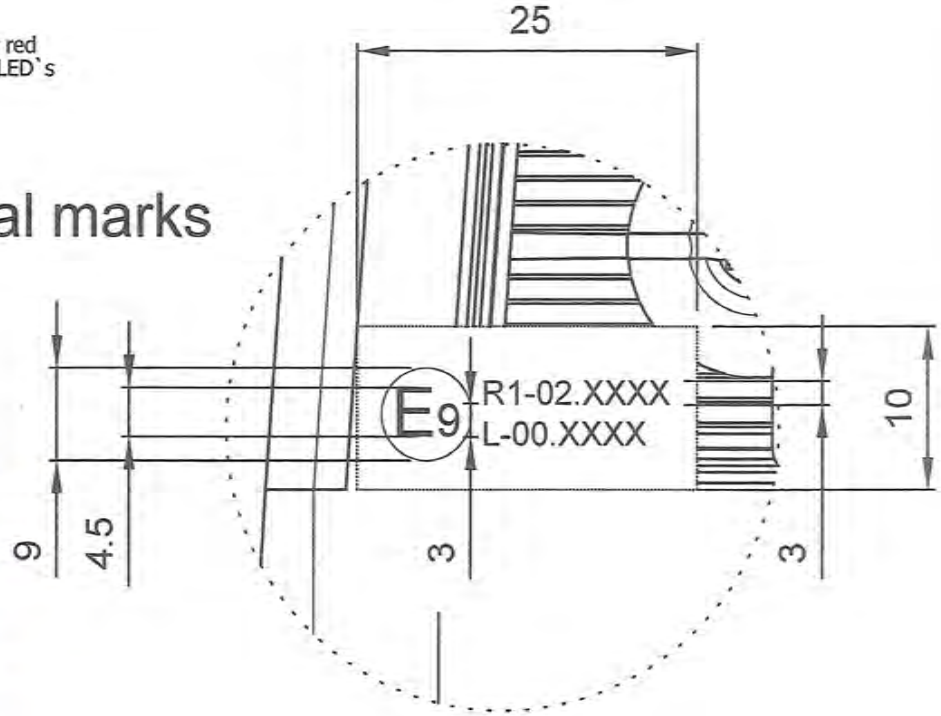

detail A
scale 3:1

This drawing is a part of the application for approval