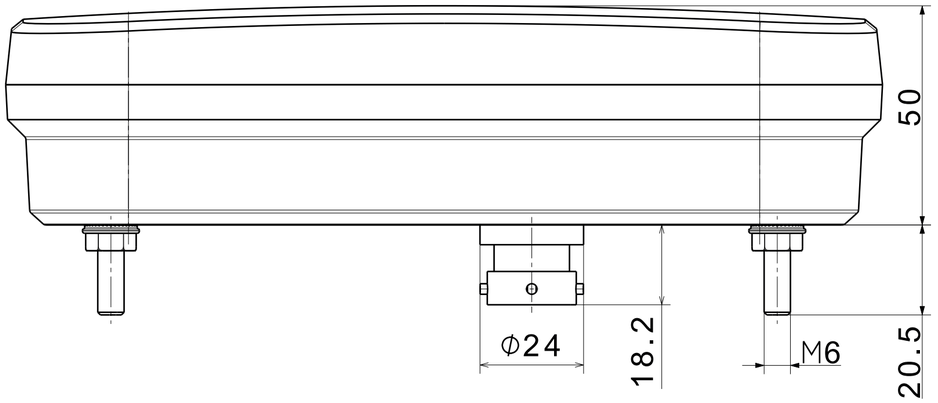
50
Φ24
18.2
M6
20.5

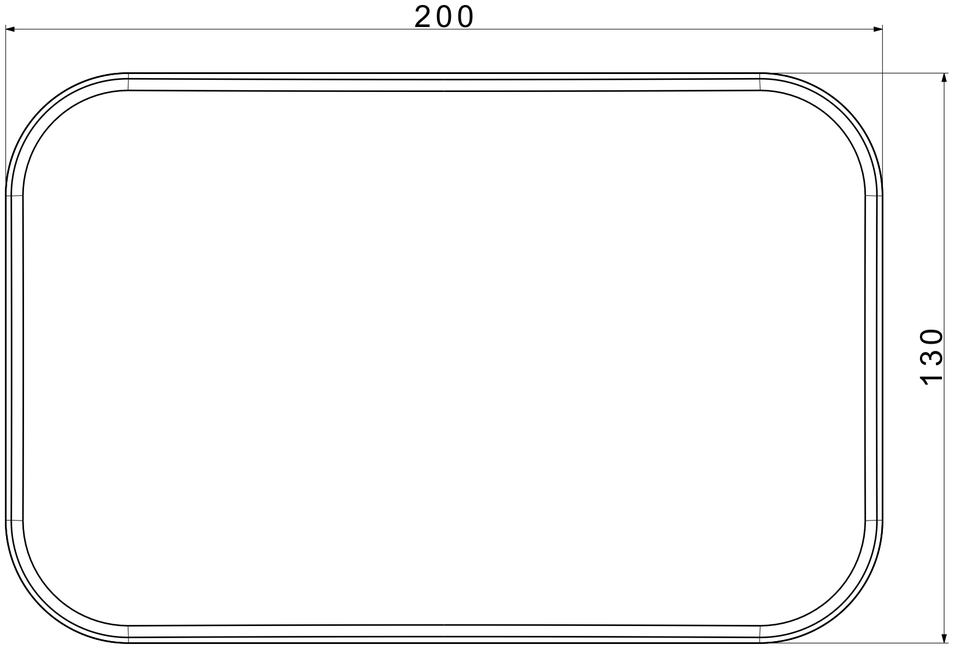
200
130

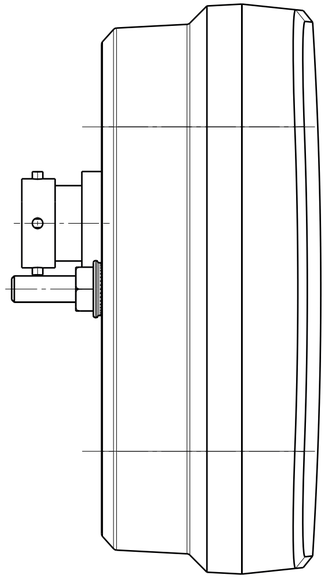

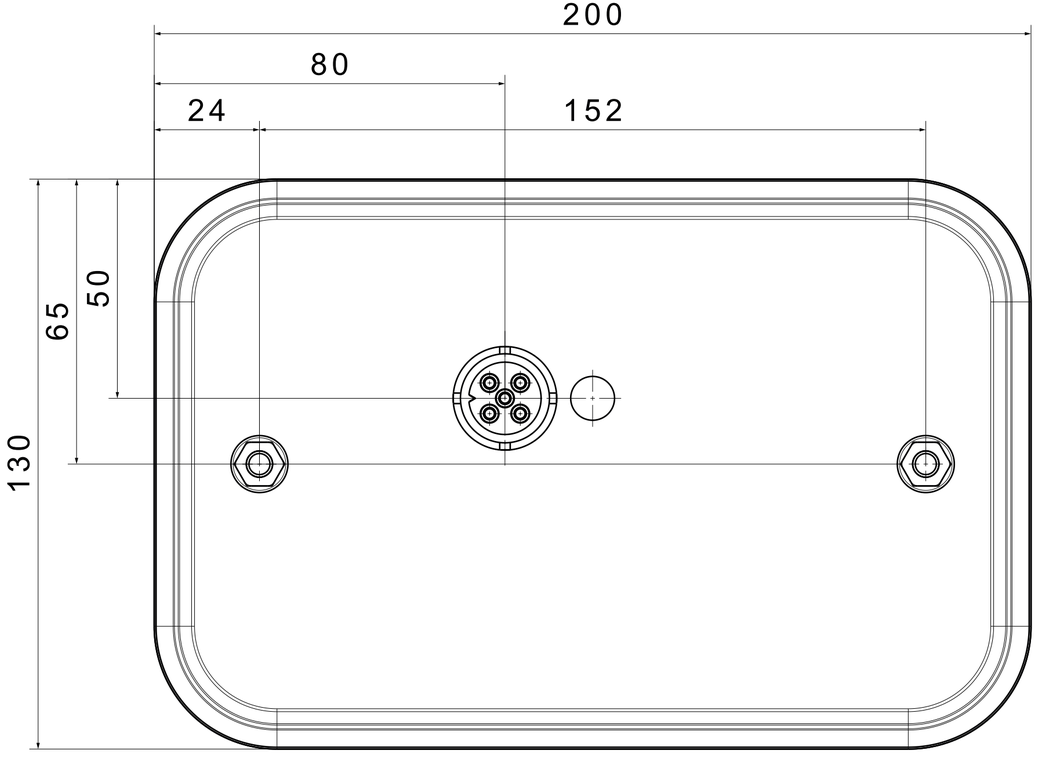
200
80
24
152
65
50
130

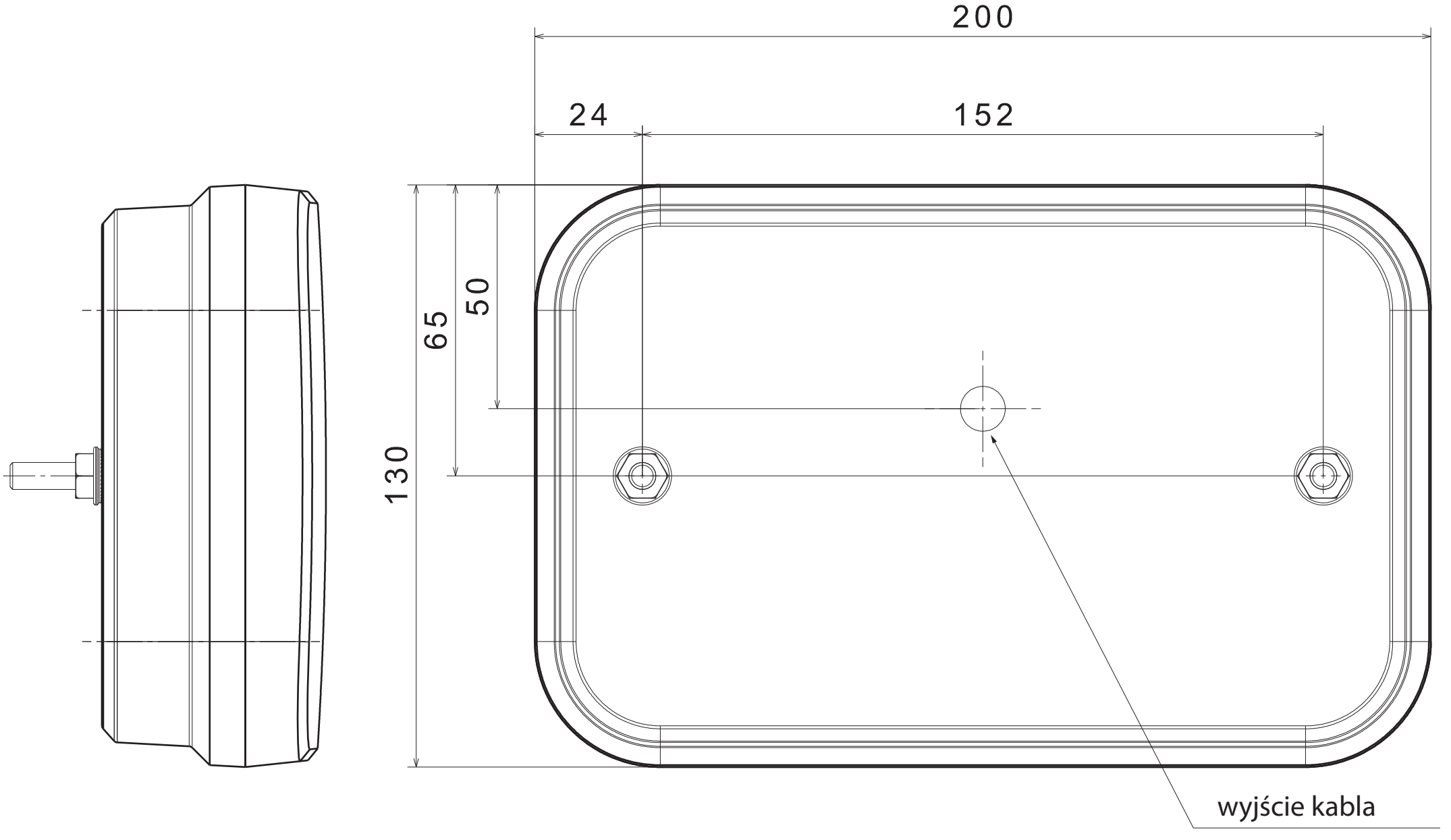
200
24
152
65
50
130
wyjście kabla